Сквиши «Картошка фри» — стакан

Распечатать на А4, раскрасить, вырезать, согнуть по пунктиру и склеить.

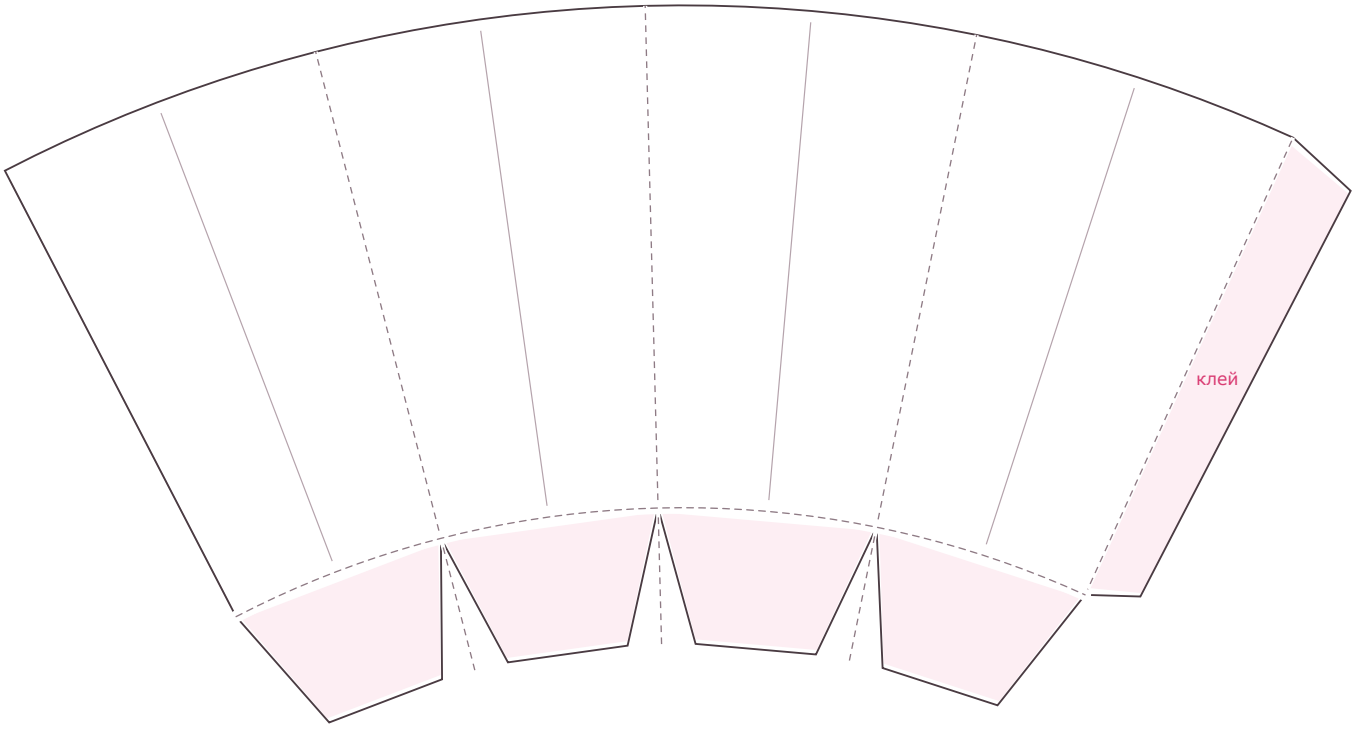

резать — сгибать, не резать — мазать клеем

Стакан кверху шире, поэтому стенки трапеции, а вырезанный лист — веер.



Приложи линейку. Отрезок короче — принтер уменьшил масштаб, поставь 100 % и распечатай заново: стенки не сойдутся.

Бесплатно для личного использования

Сквиши «Картошка фри» — ломтики

Раскрасить, вырезать две детали, склеить по контуру и набить.

Деталь 1 — лицевая

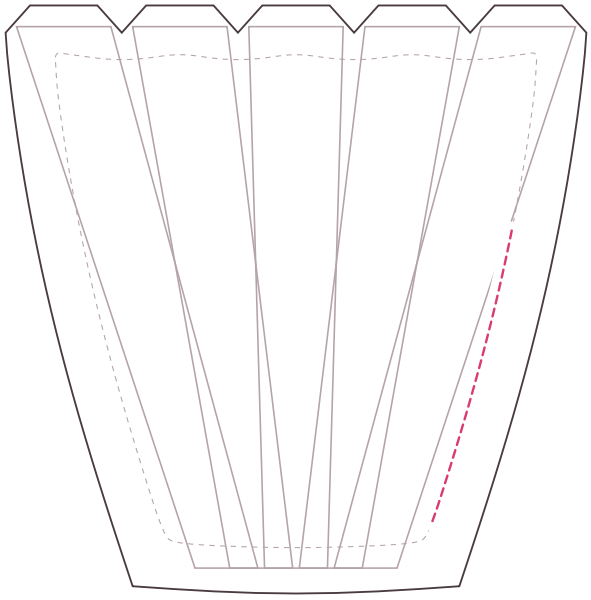

не заклеивать — окно для набивки

Деталь 2 — изнанка

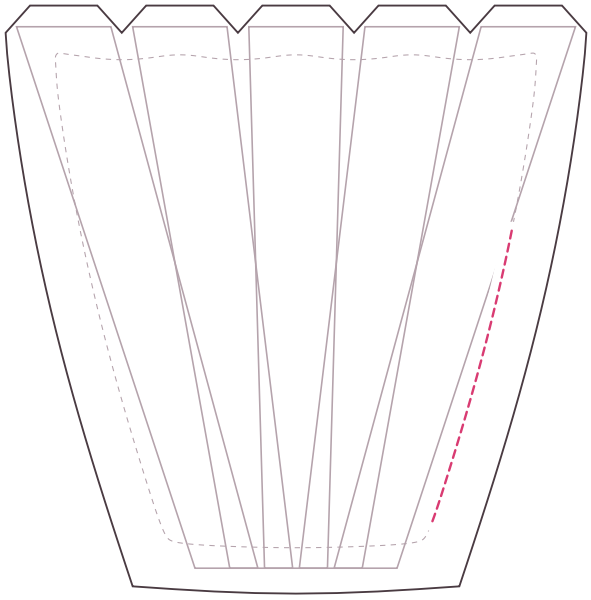

не заклеивать — окно для набивки

резать — клеить по этой линии — окно для набивки

Тонкие линии внутри детали — рисунок, резать по ним не нужно.



10 см

Приложи линейку. Отрезок короче — принтер уменьшил масштаб, поставь 100 % и распечатай заново: пучок не влезет в стакан.

Бесплатно для личного использования